CUDDLE II LED REG

Применение: автострады и автомагистрали, городские дороги, поселковые дороги (внутренние), пешеходные зоны, паркинги

Монтаж: непосредственно на опору или оголовник с окончанием ø60x100 мм

Регулировка светильника: непосредственно на опоре в диапазоне от 0° до + 20° или на оголовнике от + 10° до -15°, каждые 5°

Степень защиты: IP 66 для оптической части и питающей системы

Материал: алюминиевый, анодированный сплав

Цвет: нержавеющая сталь/ чёрный

Оптическая система: линза из PMMA, сменный модуль LED, рассеиватель PC-UV

Количество светодиодов: 24 для 48W, 60W, 72W; 64 для 96W, 120W, 144W, 192W

Диапазон рабочих температур: от -40°C до +55°C (для 48 Вт, 60 Вт, 72 Вт, 96 Вт, 120 Вт), от -40°C до +40°C (для 144 Вт)

Срок эксплуатации: L90F10 – 50 000 h, L80F20 – 100 000 h

CRI: >70 для 5000K, 4000K; >80 для 3500K, 2700K

Частота напряжения питания: 50/60Hz

Коэффициент мощности: ≥0.95

Пусковой ток: 46A / 250μs для 48W, 60W, 72W; 58A / 340μs для 96W, 120W, 144W; 80A / 225μs для 192W

Светильник CUDDLE II LED REG имеет возможность подключения к внешней системе управления через интерфейс DALI (опциональное обслуживание аналогового сигнала 1-10V).

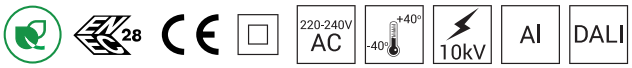

Код	Название	Мощность LED	Полная мощность	Сила тока LED	Температура цвета	Световой поток диодов LED[2)]	Световой поток светильника	Световая производительность	Единичный объём	Вес нетто
2223133/1/...[1)]	CUDDLE II LED REG 48	48W	55W	700mA	2700K	7 050lm	6000lm	109lm/W	0,029m^3	6,7kg
2223133/3/...[1)]	CUDDLE II LED REG 48	48W	55W	700mA	3500K	7 350lm	6250lm	114lm/W	0,029m^3	6,7kg
2223133/4/...[1)]	CUDDLE II LED REG 48	48W	55W	700mA	4000K	8 650lm	7450lm	135lm/W	0,029m^3	6,7kg
2223133/6/...[1)]	CUDDLE II LED REG 48	48W	55W	700mA	5000K	8 650lm	7450lm	135lm/W	0,029m^3	6,7kg
2223134/1/...[1)]	CUDDLE II LED REG 60	60W	67W	830mA	2700K	8 150lm	7000lm	104lm/W	0,029m^3	6,7kg
2223134/3/...[1)]	CUDDLE II LED REG 60	60W	67W	830mA	3500K	8 500lm	7350lm	110lm/W	0,029m^3	6,7kg
2223134/4/...[1)]	CUDDLE II LED REG 60	60W	67W	830mA	4000K	10 050lm	8550lm	128lm/W	0,029m^3	6,7kg
2223134/6/...[1)]	CUDDLE II LED REG 60	60W	67W	830mA	5000K	10 050lm	8550lm	128lm/W	0,029m^3	6,7kg
2223135/1/...[1)]	CUDDLE II LED REG 72	72W	79W	1000mA	2700K	9 450lm	8050lm	102lm/W	0,029m^3	6,7kg
2223135/3/...[1)]	CUDDLE II LED REG 72	72W	79W	1000mA	3500K	9 900lm	8450lm	107lm/W	0,029m^3	6,7kg
2223135/4/...[1)]	CUDDLE II LED REG 72	72W	79W	1000mA	4000K	11 650lm	9950lm	126lm/W	0,029m^3	6,7kg
2223135/6/...[1)]	CUDDLE II LED REG 72	72W	79W	1000mA	5000K	11 650lm	9950lm	126lm/W	0,029m^3	6,7kg
2223137/1/...[1)]	CUDDLE II LED REG 96	96W	105W	500mA	2700K	14 850lm	12700lm	121lm/W	0,038m^3	9kg
2223137/3/...[1)]	CUDDLE II LED REG 96	96W	105W	500mA	3500K	15 500lm	13200lm	126lm/W	0,038m^3	9kg
2223137/4/...[1)]	CUDDLE II LED REG 96	96W	105W	500mA	4000K	18 000lm	15300lm	146lm/W	0,038m^3	9kg
2223137/6/...[1)]	CUDDLE II LED REG 96	96W	105W	500mA	5000K	18 000lm	15300lm	146lm/W	0,038m^3	9kg
2223139/1/...[1)]	CUDDLE II LED REG 120	120W	129W	625mA	2700K	17 900lm	15250lm	118lm/W	0,038m^3	9kg
2223139/3/...[1)]	CUDDLE II LED REG 120	120W	129W	625mA	3500K	18 700lm	15900lm	123lm/W	0,038m^3	9kg
2223139/4/...[1)]	CUDDLE II LED REG 120	120W	129W	625mA	4000K	21 700lm	18400lm	143lm/W	0,038m^3	9kg

Дата обновления: 03.06.2020

Zakład Produkcji Sprzętu Oświetleniowego ROSA Stanisław Rosa
ул.Стрефова 1, 43-109 Тыхы, tel. +48 32 73 88 901
www.rosa.pl

CUDDLE II LED REG

Код	Название	Мощность LED	Полная мощность	Сила тока LED	Температура цвета	Световой поток диодов LED	Световой поток светильника	Световая произво-дительность	Единичный объём	Вес нетто
2223139/6/...1)	CUDDLE II LED REG 120	120W	129W	625mA	5000K	21 700lm	18400lm	143lm/W	0,038m^3	9kg
2223141/1/...1)	CUDDLE II LED REG 144	144W	154W	750mA	2700K	20 600lm	17500lm	114lm/W	0,038m^3	9kg
2223141/3/...1)	CUDDLE II LED REG 144	144W	154W	750mA	3500K	21 500lm	18300lm	119lm/W	0,038m^3	9kg
2223141/4/...1)	CUDDLE II LED REG 144	144W	154W	750mA	4000K	24 900lm	21200lm	138lm/W	0,038m^3	9kg
2223141/6/...1)	CUDDLE II LED REG 144	144W	154W	750mA	5000K	24 900lm	21200lm	138lm/W	0,038m^3	9kg
2223146/1/...1)	CUDDLE II LED REG 192	192W	205W	1000mA	2700K	24 000lm	20400lm	100lm/W	0,038m^3	9kg
2223146/3/...1)	CUDDLE II LED REG 192	192W	205W	1000mA	3500K	25 000lm	21300lm	104lm/W	0,038m^3	9kg
2223146/4/...1)	CUDDLE II LED REG 192	192W	205W	1000mA	4000K	29 000lm	24600lm	120lm/W	0,038m^3	9kg
2223146/6/...1)	CUDDLE II LED REG 192	192W	205W	1000mA	5000K	29 000lm	24600lm	120lm/W	0,038m^3	9kg

1) Символ избранной оптической системы например 2223133/6/T2 это светильник CUDDLE II LED REG 48 5000K с оптической системой T2
2) с учетом класса точности диодов допустимая погрешность составляет +/- 5%
Директива : 2014/35/UE (Dz. Urz.UE L 96, 29.03.2014, str.357), 2014/30/UE (Dz. Urz.UE L 96, 29.03.2014, str.79), 2011/65/UE (Dz. Urz.UE L 174, 01.07.2011, str.88), 2009/125/WE (Dz. Urz.UE L 285, 31.10.2009, str.10)
Нормы: PN-EN 60598-1: 2015, PN-EN 60529: 2003, PN-EN 62262: 2003, PN-EN 62471: 2010, PN-EN 55015: 2013, PN-EN 61547: 2009, PN-EN 61000-3-2: 2014, PN-EN 61000-3-3: 2013,
Светотехнические параметры установлены на основании лабораторных исследований, проведенных в соответствии с требованиями IESNA LM 79-08

Для того, чтобы эффективно разгрузить нагрузку от корпуса светодиодного светильника установленного на опоре из диэлектрического материала (непроводящего), требуется одно из следующих решений (для получения более подробной информации посетите сайт **www.rosa.pl/ru/wiedza/oswietlenie-led):**
- функциональное заземление
- светодиодный светильник с дополнительной системой безопасности

CUDDLE II LED REG 48W, 60W, 72W

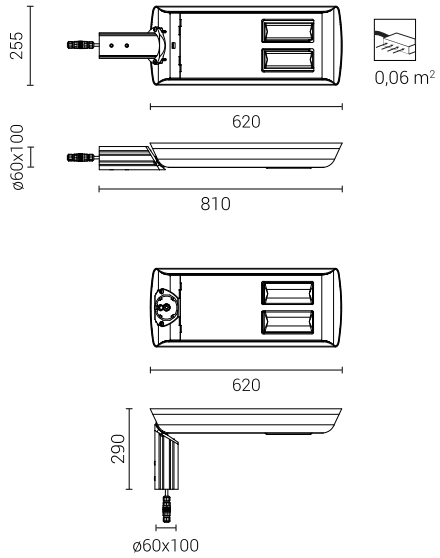

CUDDLE II LED REG 96W, 120W, 144W, 192W

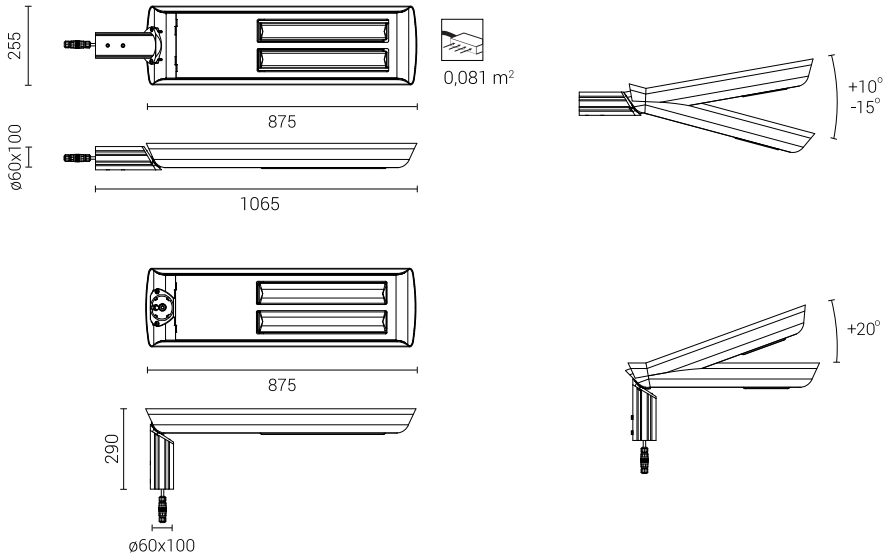

Дата обновления: 03.06.2020

Zakład Produkcji Sprzętu Oświetleniowego ROSA Stanisław Rosa
ул.Стрефова 1, 43-109 **Тыхы**, tel. +48 32 73 88 901
www.rosa.pl

CUDDLE II LED REG

ME

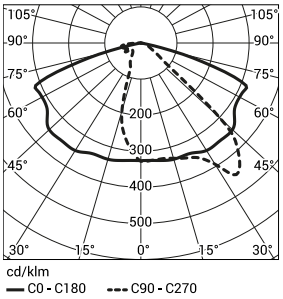

T2

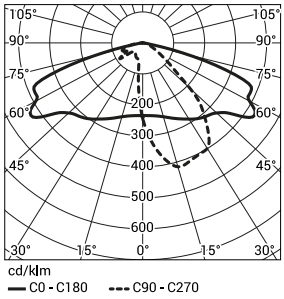

T3

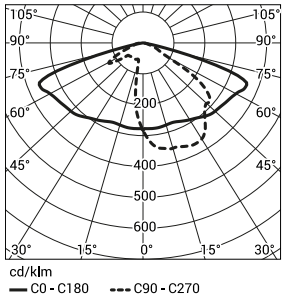

PP

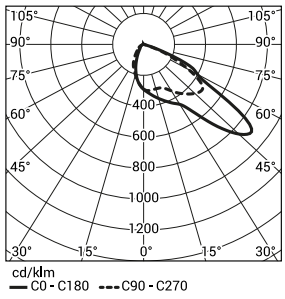

T4

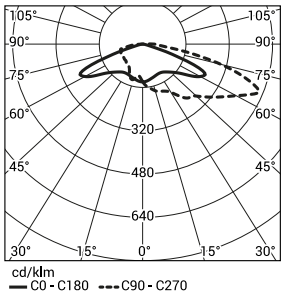

PL

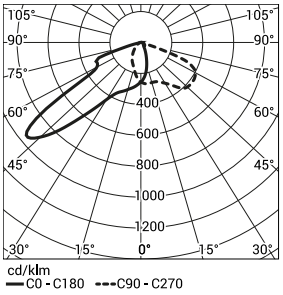

LM

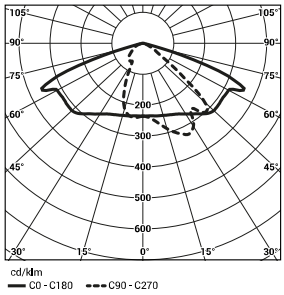

LW

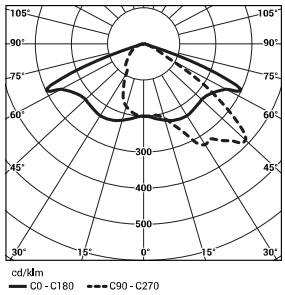

DW

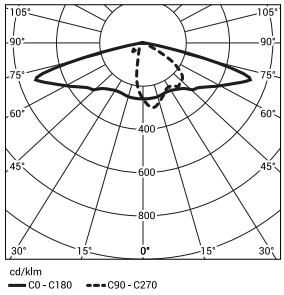

Светильник **CUDDLE II LED REG** в стандарте обладает следующими функциями интеллектуальной системы питания:

– Подключение к внешней системе управления через интерфейс ДАЛИ (опциональное обслуживание аналогичного сигнала 1-10В),
– Возможность многоступенчатого программирования уменьшения светового потока светильника
– до 5-ти временных периодов в диапазоне от 10 до 100% номинальной мощности
– Защита модуля LED от перегрева при непреднамеренном включении светильника в течение дня
Регулировка мощности / светового потока светильника – опция установки иных параметров, чем в каталоге, в диапазоне от 30 до 100% мощности или номинального светового потока.

Допустимое количество светильников **CUDDLE II LED REG** на одной цепи, обеспеченное:

Перегрузочными выключателями MCB типа B или C

светильника	**Тип**	**2A**	**4A**	**6A**	**10A**	**16A**	**20A**	**25A**
CUDDLE II LED REG 48, 60, 72W	B	1	2	4	6	11	13	17
	C	1	4	6	11	18	22	28
CUDDLE II LED REG 96, 120, 144W	B	1	1	3	5	8	12	12
	C	1	3	5	8	13	16	20
CUDDLE II LED REG 192W	B	0	1	2	4	8	10	12
	C	1	2	4	6	13	16	18

Плавкими предохранителями – тип gG и gL

светильника	**2A**	**4A**	**6A**	**10A**	**16A**	**20A**	**25A**
CUDDLE II LED REG 48, 60, 72W	1	2	11	19	30	38	47
CUDDLE II LED REG 96, 120, 144W	1	1	6	9	15	19	24
CUDDLE II LED REG 192W	0	1	4	7	12	15	19

Дата обновления: 03.06.2020

Zakład Produkcji Sprzętu Oświetleniowego ROSA Stanisław Rosa
ул.Стрефова 1, 43-109 **Тыхы**, tel. +48 32 73 88 901
www.rosa.pl